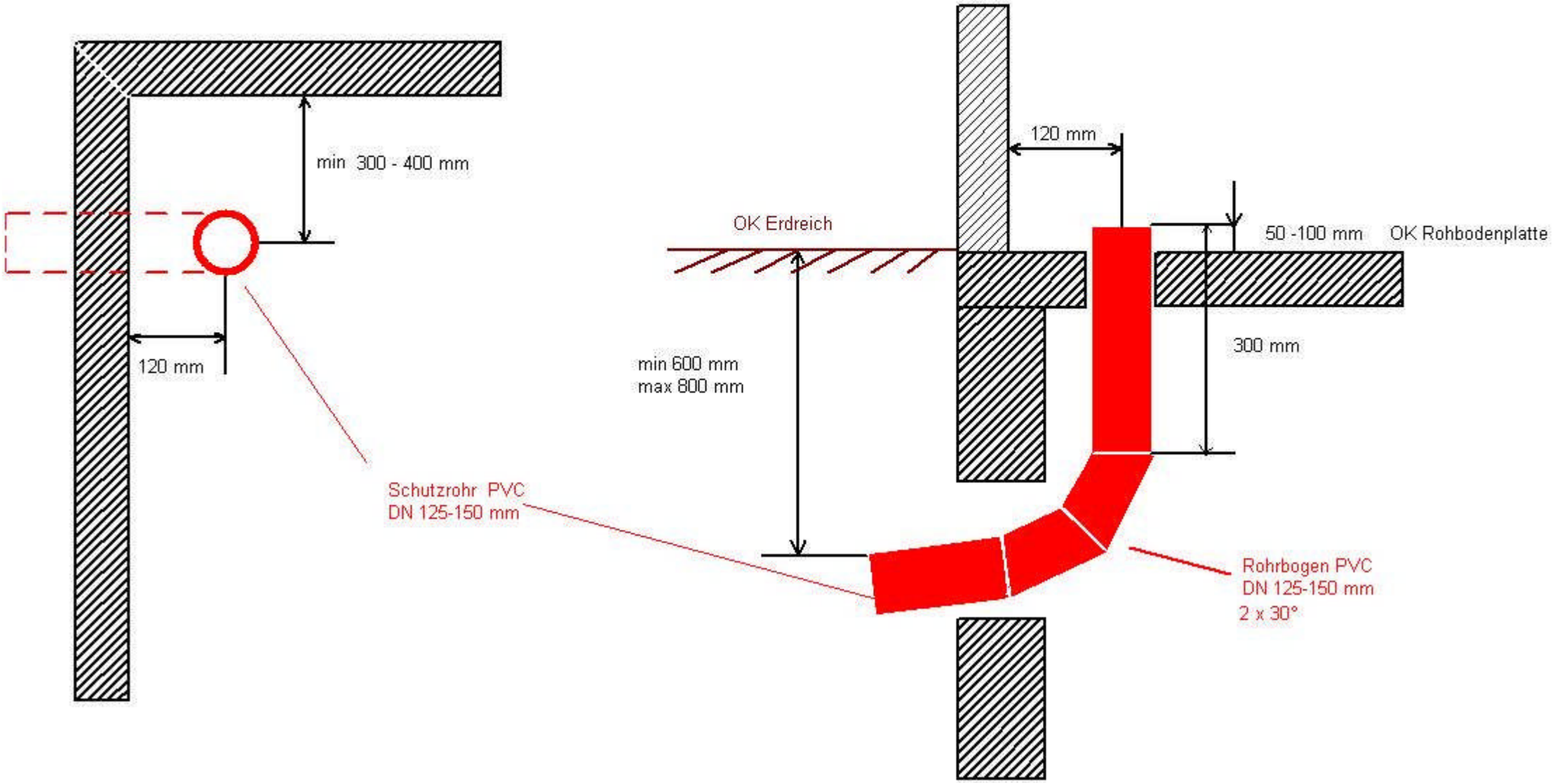# Einbauanleitung zur Leerrohrmontage für Gashausanschlüsse DN 25 für Häuser mit Bodenplatte